АО "ЭЛЕКТРУМ АВ"

ДРАЙВЕР ТИРИСТОРОВ
ДТТМ-Т3
ЭТИКЕТКА

Драйвер тиристоров ДТТМ-Т3 – драйвер с независимым управлением тремя тиристорами с максимальным током управления 200 мА, обеспечивает гальваническую трансформаторную развязку по цепи управления каждого канала и между каналами. Может быть использован для управления тремя разными тиристорами в составе полумостов, трехфазных мостов (в том числе модулей М1, М2, М3, М20 – М24), работающих на частоте 50 Гц мили 400 Гц.

ГАБАРИТНЫЙ ЧЕРТЕЖ И СХЕМА ПОДКЛЮЧЕНИЯ

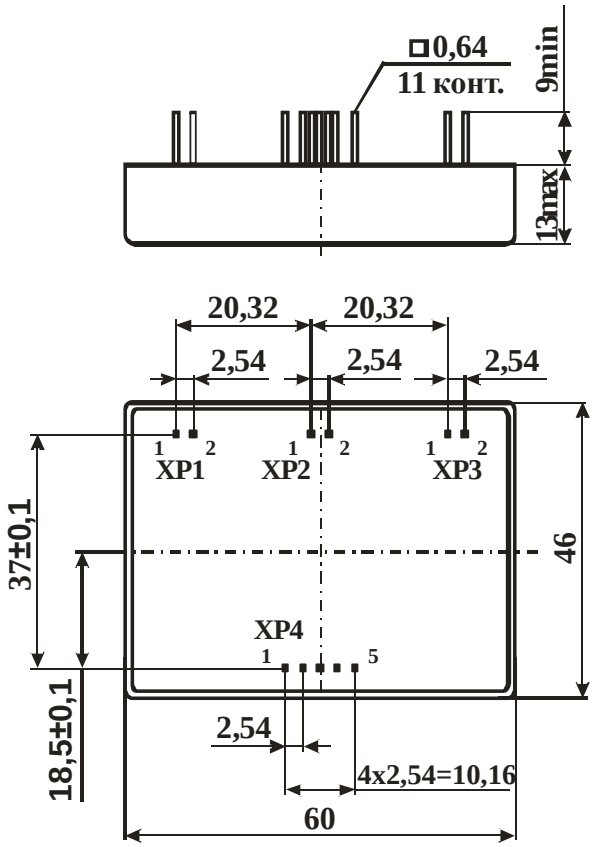

Рисунок 1 – Габаритные и присоединительные размеры модуля

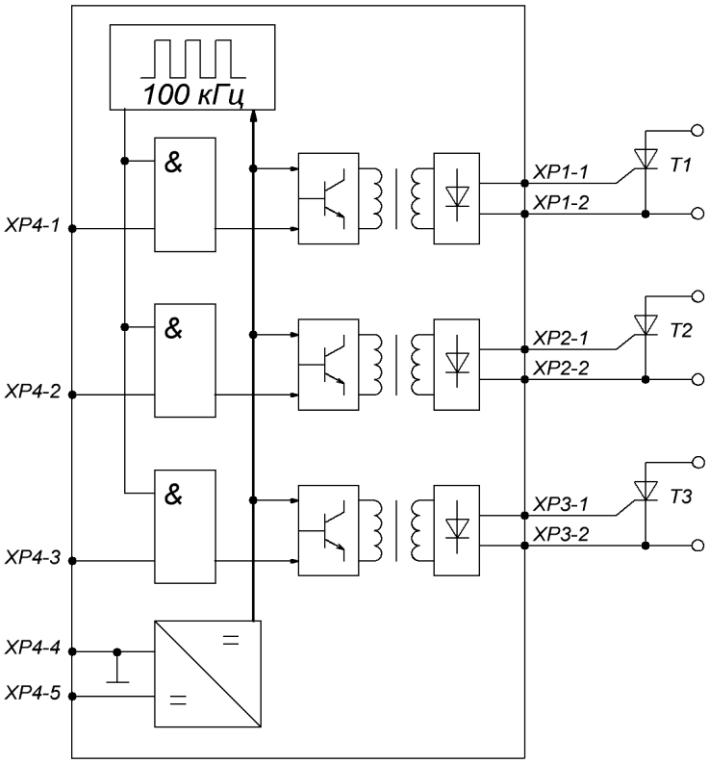

Рисунок 2 – Схема подключения модуля

Таблица 1 – Функциональное назначение выводов ДТТМ-Т3

Разъем	№ вывода	Назначение
XP1	1	Управляющий электрод тиристора №1
	2	Катод тиристора №1
XP2	1	Управляющий электрод тиристора №2
	2	Катод тиристора №2
XP3	1	Управляющий электрод тиристора №3
	2	Катод тиристора №3
XP4	1	Вход управления тиристора №1
	2	Вход управления тиристора №2
	3	Вход управления тиристора №3
	4	Общий
	5	Питание

Таблица 2 – Основные параметры (Токр = 25 °С)

Наименование параметра	Ед. изм.	Значение	Примечание
Напряжение питания	В	13,5÷27	
Ток потребления, не более	мА	180	Uп = 24 В
		300	Uп = 15 В
Напряжение управления, соответствующее уровню логической 1	В	5÷15	
Ток потребляемый по входу управления, не более	мА	10	Uу=15 В
Напряжение управления, соответствующее уровню логического 0, не более	В	3,3	
Выходной импульсный ток, не менее	А	0,6	$R_Н$=1 Ом
Максимальное значение тока управления тиристоров, не более	мА	200	пост.ток
Скорость нарастания выходного импульсного тока, не менее	А/мкс	1	$R_Н$=1 Ом
Напряжение изоляции между входными цепями и цепями управления тиристорами (Т1, Т2, Т3) между каналами управления тиристорами	кВ	4	1 мин
Рабочий диапазон температур	ºС	-40…+85	

РЕКОМЕНДАЦИИ ПО ПРИМЕНЕНИЮ

ДТТМ-Т3 монтировать как можно ближе к управляемому модулю, но не на охладителе, на котором он размещен. При монтаже не допускается прокладывание проводов силовой линии и управляющих цепей в одном жгуте или общей трубе (коробе). Не допускать петель в соединительных проводах цепей управления и питания. Соединительные провода управления для обеспечения помехоустойчивости следует выполнить витыми парами.

СВЕДЕНИЯ О ПРИЕМКЕ

Драйвер тиристоров ДТТМ-Т3_соответствует комплекту КД

Заводской номер _____ Дата изготовления_____

Место для штампа ОТК

ГАРАНТИИ ПРЕДПРИЯТИЯ-ИЗГОТОВИТЕЛЯ

Предприятие-изготовитель гарантирует соответствие ДТТМ-Т3 требованиям КД при условии соблюдения правил транспортирования, хранения, монтажа и эксплуатации.

Гарантийный срок – 2,5 года с даты изготовления.

Гарантийный срок хранения – 2 года с даты изготовления.

Гарантийный срок эксплуатации – 2 года с даты ввода ДТТМ-Т3 в эксплуатацию в пределах гарантийного срока.

РЕКОМЕНДАЦИИ ПО УТИЛИЗАЦИИ

Утилизация изделия (переплавка, захоронение, перепродажа) производится в порядке, установленном Законами РФ: от 04 мая 1999г. № 96-ФЗ «Об охране атмосферного воздуха», от 24 июня 1998 г. № 89-ФЗ «Об отходах производства и потребления», а также другими общероссийскими и региональными нормами, правилами, распоряжениями и пр., принятыми во исполнение указанных законов.

Данный документ является этикеткой с описанием характеристик данного изделия, для которых предоставляется гарантия. Все изделия в процессе производства проходят полный контроль всех параметров, который выполняется дважды, один раз до герметизации, а затем еще раз после.

Любая такая гарантия предоставляется исключительно в соответствии с условиями соглашения о поставке (договор на поставку или другие документы в соответствии с действующим законодательством). Информация представленная в этом документе не предполагает гарантии и ответственности «Электрум АВ» в отношении использовании такой информации и пригодности изделий для Вашей аппаратуры. Данные, содержащиеся в этом документе, предназначены исключительно для технически подготовленных сотрудников. Вам и Вашим техническим специалистам придется оценить пригодность этого продукта, предназначенного для применения и полноту данных продукта , в связи с таким применением.

Любые изделия «Электрум АВ» не разрешены для применения в приборах и системах жизнеобеспечения и специальной техники, без письменного согласования с «Электрум АВ».

Если вам необходима информация о продукте, превышающая данные, приведенные в этом документе, или которая относится к конкретному применению нашей продукции, пожалуйста, обращайтесь в офис продаж к менеджеру, который является ответственным за Ваше предприятие.

Инженеры «Электрум АВ» имеют большой опыт в разработке, производстве и применении мощных силовых приборов и интеллектуальных драйверов для силовых приборов и уже реализовали большое количество индивидуальных решений. Если вам нужны силовые модули или драйверы, которые не входят в комплект поставки, а также изделия с отличиями от стандартных приборов в характеристиках или конструкции обращайтесь к нашим менеджерам и специалистам, которые предложат Вам лучшее решение Вашей задачи.

«Электрум АВ» оставляет за собой право вносить изменения без дополнительного уведомления в настоящем документе для повышения надежности, функциональности и улучшения дизайна.

АО «Электрум АВ», Россия, 302020 г. Орел, Наугорское шоссе, 5
тел. (4862) 44-03-44, факс (4862) 44-03-48, mail@electrum-av.com, www.electrum-av.com